lumiglas®

Lampa LUMISTAR Typ USL26-Ex, stal nierdzewna

II 2G Ex de IIC T3/T4 Gb
II 2D Ex tb IIIC T130/T195°C Db

CE 0158 3755.193 c

- **Do zamontowania na armaturze wziernikowej:**
  Chodzi tu o uniwersalnie stosowaną oprawę oświetleniową do wzierników w wykonaniu Ex, która przydatna jest zarówno do kombinacji „podgląd/oświetlenie" (wersja 1) jak i dla samodzielnego zastosowania (wersja 2).

- **Małe rozmiary, duża siła światła:**
  Nieoślepiające oświetlenie: odpowiednie dla:
  - okrągłej armatury wziernikowej wg DIN 28120/DIN 28121 lub podobnej,
  - śrubowej armatury wziernikowej DIN 11 851,
  - przepływowej armatury wziernikowej.

- **Duże rozwarcie wiązki światła przez optymalnie skonstruowaną odkręcaną płytkę szklaną**

- **Zastosowanie:**
  Dla oświetlenia wnętrz cystern, zbiorników, bunkrów, silosów, rurociągów i pozostałych, z reguły zamkniętych pojemników i reaktorów oraz dla wzierników przepływowych - **w miejscach zagrożonych wybuchem: gaz - strefy 1 i 2; pył - strefy 21 i 22**

Dopuszczona w zakładach spożywczych.

- **Stopień ochrony:** IP 65 i IP 67 wg DIN EN 60529

- **Warunki pracy**:
  Niezależność od ciśnienia w zbiorniku/próżni. W żadnym przypadku lampa nie może zastąpić kołnierza górnego armatury lub służyć jako przykrywka otworu w zbiorniku.

- **Oprawy oświetleniowe tego typu są dopuszczone do pracy w temperaturze otoczenia do 60 ^{0}C**

- **Dane techniczne w zakresie ochrony Ex:**
  Ta lampa spełnia wymogi podstawowych przepisów w zakresie bezpieczeństwa i ochrony zdrowia:

  a) Gaz
  - EN 60079-0: 2012 Ogólne wymogi
  - EN 60079-1: 2007 Obudowa ognioszczelna 'd'
  - EN 60079-7: 2007 Podwyższone bezpieczeństwo (dotyczy lamp z puszką przyłączeniową)
  - Grupa wybuchowa: IIC (zawiera IIA i IIB)
  - Klasa temperaturowa: T1 do T4 (w zależności od mocy)

  b) Pył
  - EN 60079-0: 2012 Ogólne wymogi
  - EN 60079-31: 2009 Ochrona przez obudowę 't'
  - Grupa wybuchowa: IIIC (zawiera IIIA i IIIB)
  - Klasa temperaturowa: T130/T195°C (w zależności od mocy)

- **Świadectwa badań:** świadectwo badań wzoru wyrobu w UE: BVS 08 ATEX E 135
  II 2G Ex de IIC T3/T4 Gb
  II 2D Ex tb IIIC T130/T195°C Db

- **Rodzaj zasilania:** prąd stały/zmienny zależnie od typu lampy

- **Napięcie zasilania i moc:**
  Bez wbudowanego transformatora:
  - **12 V… Halogen 20 W, 35 W lub 50 W**
  - **24 V… Halogen 20 W lub 50 W**
  - **230 V… Halogen 50 W**

  Z wbudowanym transformatorem; zabezpieczenie PTC:
  - **120 V… Halogen 12 V/20 W**
  - **230 V… Halogen 12 V/20 W**
  - **240 V… Halogen 12 V/20 W**

- **Bezproblemowe podłączenie elektryczne przy pomocy puszki przyłączeniowej. Idealna wymiana żarówki przez optymalny otwór śrubowy**

Oprawa ESL26-Ex ze stali nierdzewnej

Zastosowanie oprawy ESL26-Ex jako kombinacji "podgląd/oświetlenie" na armaturze wg DIN 28120. Montaż przy pomocy wspornika zawiasowego

- **Lampa Lumistar ESL 26-Ex pasuje do następujących rozmiarów wzierników:**

a. Okrągła armatura wziernikowa wg DIN 28120, DIN 28121 i przepływowa – zamocowanie do wierzchniego kołnierza; od DN50

b. Śrubowa armatura wziernikowa zbliżona do DIN 11851; Zamocowanie na lub pod nakrętkę:
- DN 65, 80, 100: przy pomocy tulejki mocującej
- DN 80, 100, 125: przy pomocy wspornika
- DN 80 i 100: przy pomocy wspornika lub tulejki mocującej

ARMA FIRMA INŻYNIERSKA SPÓŁKA JAWNA

31-431 KRAKÓW, UL. DUKATÓW 29 | nr konta: 27 2490 0005 0000 4530 9795 9023 | Rejestr Przedsiębiorców:
Tel/Fax: +48 (12) 417-18-11, 417-19-25 | e-mail: office@arma-krakow.pl | Sąd Rej. Kraków-Śródmieście
NIP 679-20-31-403 | www.arma-krakow.pl | KRS 0000102847

lumiglas®

Wymiary i elektryczne dane lampy Lumistar ESL 26-Ex ze zintegrowaną puszką przyłączeniową

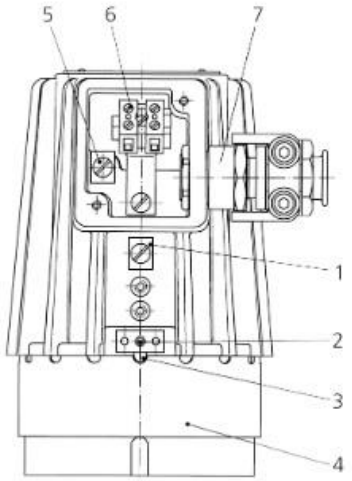

Pozycja nr:
1 Zewnętrzny zacisk przewodu ochronnego
2 Śruba ryglująca
3 Nakładka zabezpieczająca
4 Szkło gwintowane
5 Wewnętrzny zacisk przewodu ochronnego
6 Zacisk Ex
7 Wlot kabla M20x1,5

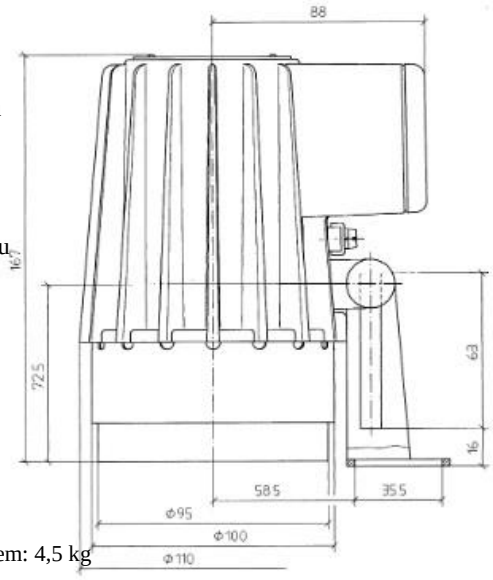

Masa: bez wbudowanego transformatora: 3,9 kg; ze wbudowanym transformatorem: 4,5 kg

Części, wykonanie i materiały:
- korpus lampy: stal nierdzewna 1.4404 (316LF), polerowany
- części mocujące: stal nierdzewna

- **Dane dotyczące zasilania, przyporządkowane klasy temperaturowej parametry elektryczne (**patrz świadectwo badań wzoru wyrobu w UE)

Poz.	Typ ESL26-Ex AK	Nr katalogowy	Sieć V	Wbudowany transformator	Żarówka halogenowa*		Klasa temperaturowa przy maksymalnej temperaturze otoczenia			
					Uchwyt	Napięcie/ Moc	G 40 °C	D 40 °C	G 60 °C	D 60 °C
1	(12V) 20W	3540.801.00	12= ~	Nie	GY6.35	12 V/ 20 W	2G T4	2D T130^0 C	2G T4	2D T130^0 C
2	(24V) 20W	3540.803.00	24= ~	Nie	G4	24 V/20 W	2G T4	2D T130^0 C	2G T4	2D T130^0 C
3	(120V/12V) 20W	3540.808.00	120 ~	Tak	GY6.35	12 V/20 W	2G T4	2D T130^0 C	2G T4	2D T130^0 C
4	(230V/12V) 20W	3540.810.00	230 ~	Tak	GY6.35	12 V/20 W	2G T4	2D T130^0 C	2G T4	2D T130^0 C
5	(240V/12V) 20W	3540.811.00	240 ~	Tak	GY6.35	12 V/20 W	2G T4	2D T130^0 C	2G T4	2D T130^0 C
6	(12V) 35W	3540.816.00	12= ~	Nie	GY6.35	12 V/35 W	2G T4	2D T130^0 C	-	-
7	(12V) 50W	3540.826.00	12= ~	Nie	GY6.35	12 V/50 W	2G T3	2D T195^0 C	-	-
8	(24V) 50W	3540.831.00	24= ~	Nie	GY6.35	24 V/50 W	2G T3	2D T195^0 C	-	-
9	(230V) 50W	3540.834.00	230V	Nie	GZ10	230V/50W punktowy	2G T4	2D T130^0 C	-	-

Dane do zamówienia: (* prosimy zaznaczyć, gdy ma być reflektor flood)
Przykład: Lampa Lumistar ESL 26-Ex 230V/12V/20W - nr katalog. 3540.810.00; z wyposażeniem dodatkowym: wspornik zawiasowy – nr katalogowy 0354.016.0

Wyposażenie dodatkowe:

Przedmiot	**Nr katalogowy**
Zamocowanie lampy – wspornik ze stali nierdzewnej	0354.016.00
Zamocowanie lampy – tulejka ze stali nierdzewnej	1356.015.00
Wyłącznik czasowy Lumiglasu (wbudowany fabrycznie), 5 min.	na życzenie
Wyłącznik czasowy Lumiglasu (zewnętrzny),	na życzenie
Klucz montażowy do otwierania lampy	6805.001.00

ARMA FIRMA INŻYNIERSKA SPÓŁKA JAWNA

31-431 KRAKÓW, UL. DUKATÓW 29 | nr konta: 27 2490 0005 0000 4530 9795 9023 | Rejestr Przedsiębiorców:
Tel/Fax: +48 (12) 417-18-11, 417-19-25 | e-mail: office@arma-krakow.pl | Sąd Rej. Kraków-Śródmieście
NIP 679-20-31-403 | www.arma-krakow.pl | KRS 0000102847